（レベル1）　工事区分
築堤・護岸

数 量 総 括 表

（レベル2） 工　種	（レベル3） 種　別	（レベル4） 細　別	（レベル5） 規　格	単位	数　量	備　考
河川土工	掘削工	掘削	土砂 片切掘削	m3	120	
			軟岩 小規模	m3	0.3	
	残土処理工	土砂等運搬	小規模,バックホウ山積 0.28m3（平積0.2m3）,土砂	m3	150	
		残土等処分	土砂	m3	150	

(レベル1)　工事区分
築堤・護岸

数量総括表

(レベル2) 工　種	(レベル3) 種　別	(レベル4) 細　別	(レベル5) 規　格	単位	数　量	備　考
擁壁護岸工	作業土工	掘削	土砂,標準	m3	130	床掘り(掘削)
		床掘り	土砂,小規模	m3	70	
			岩塊・玉石,小規模	m3	2	
		埋戻し	最大埋戻幅1m以上4m未満	m3	150	
		基面整正		m2	210	
	場所打擁壁工(1)	重力式擁壁	1.0m を超え2.0m 未満 18-8-40(高炉),基礎砕石有り	m3	26	重力式護岸 (右岸側)
			均しコンクリート無し 一般養生,圧送管延長無し			
	場所打擁壁工(1)	重力式擁壁	1.0m を超え2.0m 未満 18-8-40(高炉),基礎砕石有り	m3	1	重力式護岸(取付け部) (右岸側)
			均しコンクリート無し 一般養生,圧送管延長無し			
	場所打擁壁工(1)	重力式擁壁	1.0m を超え2.0m 未満 18-8-40(高炉),基礎砕石有り	m3	65	重力式護岸 (左岸側)
			均しコンクリート無し 一般養生,圧送管延長無し			
	場所打擁壁工(2)	コンクリート	鉄筋構造物,人力打設,一般養生 18-8-40(高炉),現場内小運搬無し	m3	14	張コンクリート護岸 (右岸側)
		型枠	一般型枠,鉄筋構造物	m2	42	
		水抜きパイプ	VPφ65	m	5	
		目地材	瀝青質目地板 t=10mm	m2	1	
		差筋	SD345,D13,一般構造物 施工規模10t未満	t	0.037	
擁壁護岸工	コンクリート工	コンクリート	無筋構造物,人力打設,一般養生 18-8-40(高炉),現場内小運搬無し	m3	24	底版コンクリート
		基礎砕石	12.5cmを超え17.5cm以下 再生ｸﾗｯｼｬﾗﾝ40~0	m2	96	
		目地材	瀝青質目地板 t=10mm		2	
	コンクリート工	コンクリート	無筋構造物,人力打設,一般養生 18-8-40(高炉),現場内小運搬無し	m3	0.1	底版コンクリート (取付け部)
	石積工	石積	玉石控25cm	m2	19	練石積 (右岸側)
		胴込 コンクリート	無筋構造物,人力打設,一般養生 18-8-40(高炉),現場内小運搬無し	m3	1	

（レベル1）　工事区分
築堤・護岸

数 量 総 括 表

（レベル2） 工　種	（レベル3） 種　別	（レベル4） 細　別	（レベル5） 規　格	単位	数　量	備　考
舗装工	アスファルト舗装工	車道舗装				
		表層	再生密粒度As混合物 t=4cm	m3	103	
		敷砂利	再生クラッシャーラン(RC-40) t=10cm	m3	166	
付帯道路工	舗装準備工	不陸整正	補足材料無し	m2	26	

（レベル1）　工事区分
築堤・護岸

数 量 総 括 表

（レベル2） 工　種	（レベル3） 種　別	（レベル4） 細　別	（レベル5） 規　格	単位	数　量	備　考
床版工	床版工	床版	T-2 2500(B)×100(t)×1000(L)	本	1	1号プレキャスト 簡易床版
		支承ゴム	W100mm×t20mm Ｌ 1.000m	枚	2	
		目地版	エラスタイトt=10mm	m2	0.1	
		アンカー孔モルタル	無収縮モルタル充填	m3	0.0001	
		差し筋	SD345,D16,一般構造物 施工規模10t未満	t	0.0003	
		施工用吊金具	2t-65 (デーハアンカー)表面	個	2	
	床版工	床版	T-6 2500(B)×125(t)×1000(L)	本	4	2号プレキャスト 簡易床版
			T-6 2500(B)×125(t)×1000(L) 差し筋付き	本	2	
		支承ゴム	W150mm×t20mm Ｌ 6.000m	枚	2	
		目地版	エラスタイトt=10mm	m2	2	
		アンカー孔モルタル	無収縮モルタル充填	m3	0.001	
		差し筋	SD345,D13,一般構造物 施工規模10t未満	t	0.002	
		施工用吊金具	2t-65 (デーハアンカー)表面	個	2	
		コンクリート	18-8-40(高炉),現場内小運搬無し	m3	0.2	地覆
		型枠	一般型枠,小型構造物	m2	2	
		鉄筋	SD345,D16,一般構造物 施工規模10t未満	t	0.004	

（レベル1）　工事区分
築堤・護岸

数 量 総 括 表

（レベル2） 工　種	（レベル3） 種　別	（レベル4） 細　別	（レベル5） 規　格	単位	数　量	備　考
構造物撤去工	構造物取壊し工	コンクリート 構造物取壊し	無筋構造物,機械施工	m3	25	
		石積取壊し		m3	30	
		舗装版破砕	AS t=5cm	m2	110	
	運搬処理工	殻運搬	コンクリート(無筋)構造物とりこわし,機械積込	m3	56	
			舗装版破砕,機械積込	m3	5	
		殻処理	コンクリート(無筋)構造物	m3	56	
			舗装版破砕,機械積込	m3	5	
仮設工	工事用道路工	工事用 道路盛土	最大盛土幅2.5m未満 障害無し	m3	20	
	土のう工	土のう積	小口並べ,仕拵・積立・撤去 土のう袋ポリエチレン製	袋	38	
	掛樋工	合成樹脂 排水材	φ250	m	20	

第　号 計算書		河　川　土　工　計　算　書			
名　称	規　格	算　式	単位	小 計	合 計
【河川土工集計表】					
掘　削	土砂,片切掘削	(右岸側)	m3	21.4	
		(左岸側)	m3	93.8	115.2
	軟岩,小規模	(右岸側)	m3		0.3
残土処理工					
土砂等運搬			m3		149.3
残土等処分			m3		149.3
【作業土工集計表】					
床掘り(掘削)	土砂,標準		m3	131.3	
床　掘　り	土砂,標準		m3	68.6	199.9
	岩塊・玉石,標準		m3		1.6
埋　戻　し	1.0≦W<4.0		m3	154.8	154.8
【仮設工集計表】					
工事用道路盛土	W<2.5		m3		23.9

第　　号 計算書　　河　川　土　工　数　量　計　算　書

測点	距離(m)	掘削 土砂 片切掘削 単位：m3			掘削 軟岩 片切掘削 単位：m3						摘要
		断面	平均	数量	断面	平均	数量				
No.　0 ＋ 0.38		0.8									NO.0'参照
No.　0 ＋ 0.50	0.1	0.8	0.80	0.1							NO.0'参照
No.　0 ＋ 0.87	0.4	0.8	0.80	0.3							NO.0'参照
小計	0.5			0.4							
No.　0 ＋ 1.16		0.6									NO.1参照
No.　1	18.8	0.6	0.60	11.3							
No.　1 ＋ 16.20	16.2	0.6	0.60	9.7							NO.1参照
小計	35.0			21.0							
No.　3 ＋ 7.80					0.02						NO.4参照
No.　4	12.2				0.02	0.02	0.2				
No.　4 ＋ 3.60	3.6				0.02	0.02	0.1				NO.4参照
小計	15.8						0.3				
合計	51.30			21.4			0.3				

第　　号 計算書　　河　川　土　工　数　量　計　算　書

測点	距離(m)	掘削 土砂 片切掘削		単位：m3							摘要
		断面	平均	数量							
No.　0		0.3									
No.　0'	0.0	0.8	0.55	0.0							
No.　1	20.0	1.1	0.95	19.0							
No.　2	20.0	1.6	1.35	27.0							
No.　2　+ 12.14	12.1	1.4	1.50	18.2							
No.　2　+ 12.14'	0.0	1.0	1.20	0.0							
No.　3	7.9	1.4	1.20	9.5							
No.　3　+　6.90	6.9	1.2	1.30	9.0							
No.　4	13.1	0.4	0.80	10.5							
No.　4　+　1.50	1.5	0.4	0.40	0.6							NO.4参照
合計	81.5			93.8							

第　　号計算書

土　工　総　括　表

工　種	種　別	名　称	土　質	変化率	設計数量	N	C	備　考
発生土	掘削							発生比率(C)
		河道掘削	土砂	0.9	120	115	104	1.00
			軟岩	1.15	0	0.3	0	0.00
			計		120	115	104	
	床掘残土							
			土砂	0.9	30	34	31	1.00
			計		30	34	31	
残土処理								
	掘削残土							
			土砂	0.9	120	115		
			計		120	115		
	床堀残土							
			土砂	0.9	30	34		
			計		30	34		
	合計				150	149		
			土砂		150	149		

第　　号計算書　　床堀残土総括表

名　称	土　質	変化率	床　堀		埋　戻		備　考
			N	C	N	C	
擁壁護岸工							
	土砂	0.9	200	180		155	床掘+床掘(掘削)
	岩塊・玉石	1.0	2	2		0	
	計		202	182		155	
撤去工							
	土砂	0.9	31	28		0	石積撤去
	計		31	28		0	
仮設工							
	土砂	0.9	0	0		24	工事用道路盛土
	計		0	0		24	
合計							31　残土 (C)
	土砂			208		179	208-179 =　29
	岩塊・玉石			2		0	2-　0 =　2
	計			210		179	

第　　号 計算書		擁　壁　護　岸　工　計　算　書			
名　　称	規　　格	算　　式	単位	小 計	合 計
【作業土工集計表】					
床掘り(掘削)	土砂,標準	(右岸側) 重力式護岸	m3	34.9	
		(右岸側) 重力式護岸 (取付け部)	m3	0.9	
		(左岸側) 重力式護岸	m3	95.5	131.3
床　掘　り	土砂,標準	(右岸側) 重力式護岸	m3	17.4	
		(右岸側) 重力式護岸 (取付け部)	m3	0.5	
		(左岸側) 重力式護岸	m3	38.9	
		底版コンクリート	m3	11.8	68.6
床　掘　り	岩塊・玉石,小規模	(右岸側) 練石積	m3		1.6
埋　戻　し	1.0≦W<4.0	(右岸側) 重力式護岸	m3	41.8	
		(右岸側) 重力式護岸(取付け部)	m3	1.0	
		(左岸側) 重力式護岸	m3	112.0	154.8
基 面 整 正		(右岸側) 重力式護岸	m2	31.3	
		(右岸側) 重力式護岸 (取付け部)	m2	1.0	
		(左岸側) 重力式護岸	m2	80.9	
		底版コンクリート	m2	97.0	210.2

第　　号 計算書　　擁　壁　護　岸　工　数　量　計　算　書

測点	距離(m)	床掘り(掘削) 土砂 標準 単位:m3			床掘り 土砂 標準 単位:m3			埋戻し 1.0≦W<4.0 単位:m3			摘要
		断面	平均	数量	断面	平均	数量	断面	平均	数量	
No.　0　+　1.16		1.0			0.5			1.2			NO.1参照
No.　0　+　1.56	0.40	1.0	1.00	0.4	0.5	0.50	0.2	1.2	1.20	0.5	NO.1参照
No.　1	18.05	1.0	1.00	18.1	0.5	0.50	9.0	1.2	1.20	21.7	
No.　1　+ 16.20	16.35	1.0	1.00	16.4	0.5	0.50	8.2	1.2	1.20	19.6	NO.1参照
合計	34.80			34.9			17.4			41.8	

測点	距離(m)	基面整正 単位:m2									摘要
		断面	平均	数量							
No.　0　+　1.16		0.9									NO.1参照
No.　0　+　1.56	0.40	0.9	0.90	0.4							NO.1参照
No.　1	18.05	0.9	0.90	16.2							
No.　1　+ 16.20	16.35	0.9	0.90	14.7							NO.1参照
合計	34.80			31.3							

第　　号 計算書　　擁　壁　護　岸　工　計　算　書

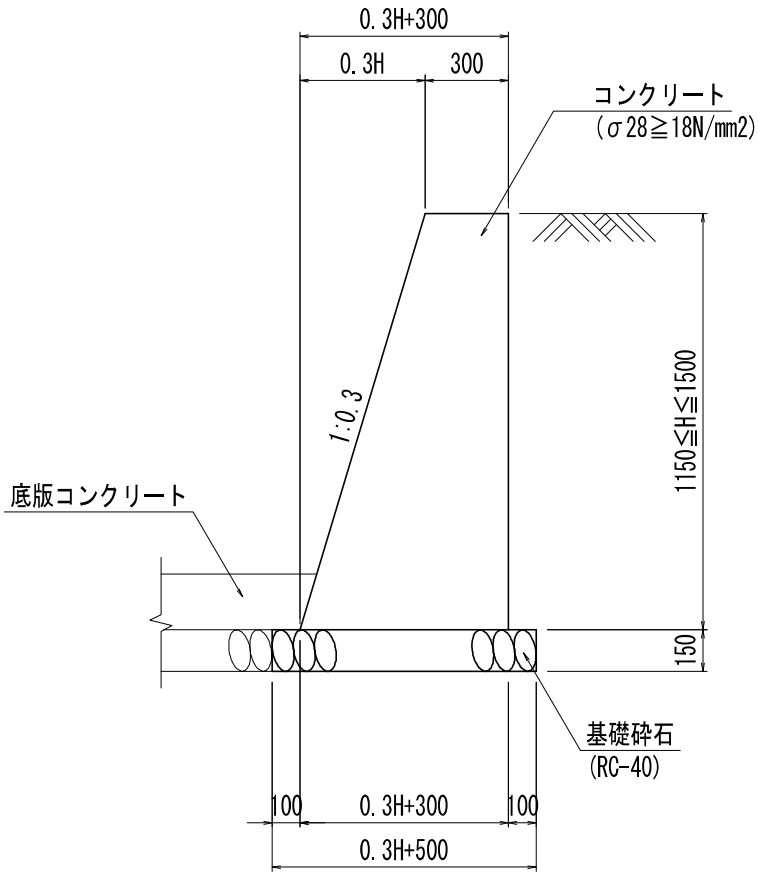

名　称	規　格	算　　式	単位	小 計	合 計
		(1.0式当たり数量)			
重力式護岸	(右岸側)	平均H=1.39m	m		36.0
コンクリート	18-8-40(高炉)	断面計算書より	m3	25.63	
	切欠控除 (2号床版工)	-(0.12+0.164)×0.145×1/2×6.0	m3	-0.12	25.51
型　　枠	一般(無筋)	断面計算書より	m2		102.25
基礎砕石	12.5cmを超え17.5cm以下 再生ｸﾗｯｼｬﾗﾝ40~0	断面計算書より	m2		33.11
水抜きパイプ	VPφ65mm	20.52/3	m		6.84
目　地　材	瀝青質目地板 t=10mm	25.51/10	m2		2.55
		(1.0m当たり数量)			
コンクリート	18-8-40(高炉)	V = 1/2×H×(0.3+0.3H+0.3)			
		= 0.15H^2+0.3H	m3		
型　　枠	一般(無筋)	A = H+(1+0.3^2)^0.5×H			
		= 2.044H	m2		
基礎砕石	12.5cmを超え17.5cm以下 再生ｸﾗｯｼｬﾗﾝ40~0	A = 0.3H+0.5	m2		
水抜きパイプ	VPφ65mm	L = コンクリート量/3※底版部は除く	m		
目　地　材	瀝青質目地板 t=10mm	A = コンクリート量/10	m2		

第　　号 計算書　　擁　壁　護　岸　工　数　量　計　算　書

測点	距離(m)	コンクリート 単位:m3			型枠 単位:m2			基礎砕石 単位:m2			摘要
		算式 : 0.15H^2+0.3H			算式 : 2.044H			算式 : 0.3H+0.5			
		断面	平均	数量	断面	平均	数量	断面	平均	数量	
No. 0 + 1.56"		0.68			2.76			0.91			H=1.350m
No. 0 + 1.56'	0.80	0.68	0.680	0.54	2.76	2.760	2.21	0.91	0.910	0.73	H=1.350m
No. 0 + 1.16	0.40	0.00	0.340	0.14	0.00	1.380	0.55	0.50	0.705	0.28	H=0.000m
小計	1.20			0.68			2.76			1.01	
No. 0 + 1.16		0.00			0.00			0.50			H=0.000m
No. 0 + 1.56	0.40	0.68	0.340	0.14	2.76	1.380	0.55	0.91	0.705	0.28	H=1.350m
No. 0 + 19.00	17.05	0.68	0.680	11.59	2.76	2.760	47.06	0.91	0.910	15.52	H=1.350m
No. 1	1.00	0.68	0.680	0.68	2.76	2.760	2.76	0.91	0.910	0.91	H=1.350m
No. 1 + 6.94	6.95	0.79	0.735	5.11	3.07	2.915	20.26	0.95	0.930	6.46	H=1.500m
No. 1 + 9.80	2.95	0.79	0.790	2.33	3.07	3.070	9.06	0.95	0.950	2.80	H=1.500m
No. 1 + 15.80	6.00	0.79	0.790	4.74	3.07	3.070	18.42	0.95	0.950	5.70	H=1.500m
No. 1 + 16.20	0.45	0.79	0.790	0.36	3.07	3.070	1.38	0.95	0.950	0.43	H=1.500m
小計	34.80			24.95			99.49			32.10	
合計	36.00			25.63			102.25			33.11	

測点	距離(m)	側面投影面積 単位:m2			コンクリート (水抜きパイプ計算) 単位:m3						摘要
		算式 : H			算式 : 0.15(H-0.20)^2+0.3(H-0.20)						
		断面	平均	数量	断面	平均	数量				
No. 0 + 1.56"		1.35			0.54						H=1.350m
No. 0 + 1.56'	0.80	1.35	1.350	1.08	0.54	0.540	0.43				H=1.350m
No. 0 + 1.16	0.40	0.00	0.675	0.27	0.00	0.270	0.11				H=0.000m
小計	1.20			1.35			0.54				
No. 0 + 1.16		0.00			0.00						H=0.000m
No. 0 + 1.56	0.40	1.35	0.675	0.27	0.54	0.270	0.11				H=1.350m
No. 0 + 19.00	17.05	1.35	1.350	23.02	0.54	0.540	9.21				H=1.350m
No. 1	1.00	1.35	1.350	1.35	0.54	0.540	0.54				H=1.350m
No. 1 + 6.94	6.95	1.50	1.425	9.90	0.64	0.590	4.10				H=1.500m
No. 1 + 9.80	2.95	1.50	1.500	4.43	0.64	0.640	1.89				H=1.500m
No. 1 + 15.80	6.00	1.50	1.500	9.00	0.64	0.640	3.84				H=1.500m
No. 1 + 16.20	0.45	1.50	1.500	0.68	0.64	0.640	0.29				H=1.500m
小計	34.80			48.65			19.98				
合計	36.00			50.00			20.52				
		平均H=	50.000	/ 36.00							
		=	1.389	m							

第　　号 計算書　　擁　壁　護　岸　工　数　量　計　算　書

測点	距離(m)	床掘り(掘削) 土砂 標準 単位:m3			床掘り 土砂 標準 単位:m3			埋戻し 1.0≦W<4.0 単位:m3			摘要
		断面	平均	数量	断面	平均	数量	断面	平均	数量	
（取付け部）											
No.　0 ＋ 0.38		1.1			0.6			1.3			NO.0'参照
No.　0 ＋ 0.50	0.15	1.1	1.10	0.2	0.6	0.60	0.1	1.3	1.30	0.2	NO.0'参照
No.　0 ＋ 0.87	0.60	1.1	1.10	0.7	0.6	0.60	0.4	1.3	1.30	0.8	NO.0'参照
合計	0.75			0.9			0.5			1.0	

測点	距離(m)	基面整正 単位:m2									摘要
		断面	平均	数量							
（取付け部）											
No.　0 ＋ 0.38		1.4									NO.0'参照
No.　0 ＋ 0.50	0.15	1.4	1.40	0.2							NO.0'参照
No.　0 ＋ 0.87	0.60	1.4	1.40	0.8							NO.0'参照
合計	0.75			1.0							

第　　号 計算書　　擁　壁　護　岸　工　計　算　書

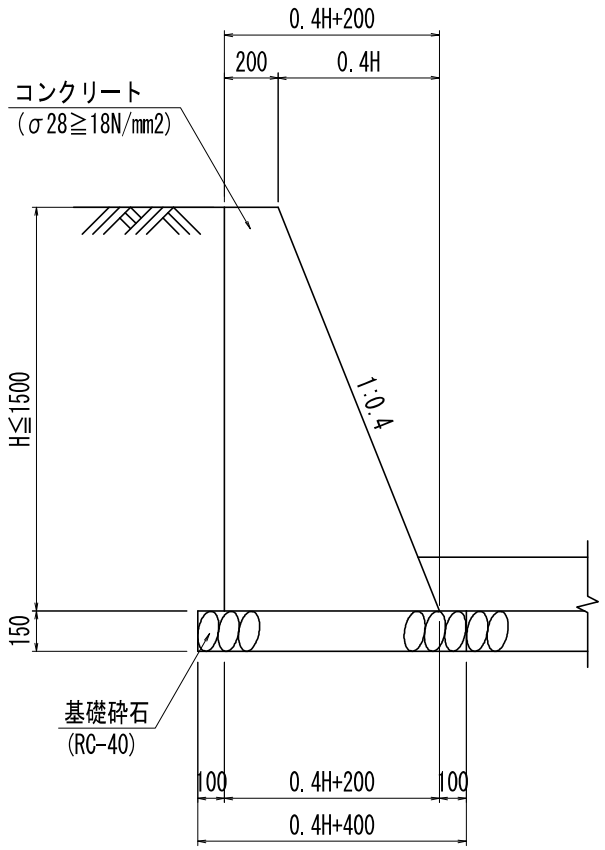

名　称	規　格	算　　式	単位	小 計	合 計
		(1.0式当たり数量)			
重力式護岸	(右岸側) (取付け部)	平均H=1.06m	m		2.0
コンクリート	18-8-40(高炉)	断面計算書より	m3		1.06
型　　枠	一般(無筋)	断面計算書より	m2		4.38
基礎砕石	12.5cmを超え17.5cm以下 再生ｸﾗｯｼｬﾗﾝ40~0	断面計算書より	m2		1.64
		(1.0m当たり数量)			
コンクリート	18-8-40(高炉)	V = 1/2×H×(0.2+0.4H+0.2)			
		= 0.2H^2+0.2H	m3		
型　　枠	一般(無筋)	A = H+(1+0.4^2)^0.5×H			
		= 2.077H	m2		
基礎砕石	12.5cmを超え17.5cm以下 再生ｸﾗｯｼｬﾗﾝ40~0	A = 0.4H+0.4	m2		

第　　号 計算書　　擁　壁　護　岸　工　数　量　計　算　書

測点	距離(m)	コンクリート 単位:m3			型枠 単位:m2			基礎砕石 単位:m2			摘要
		算式 : 0.2H^2+0.2H			算式 : 2.077H			算式 : 0.4H+0.4			
		断面	平均	数量	断面	平均	数量	断面	平均	数量	
（取付け部）											
No. 0 + 0.38		0.75			3.12			1.00			H=1.500m
No. 0 + 0.50	0.15	0.75	0.750	0.11	3.12	3.120	0.47	1.00	1.000	0.15	H=1.500m
No. 0 + 0.87	0.60	0.00	0.375	0.23	0.00	1.560	0.94	0.40	0.700	0.42	H=0.000m
小計	0.75			0.34			1.41			0.57	
No. 0 + 0.87		0.00			0.00			0.40			H=0.000m
No. 0 + 0.50	0.60	0.75	0.375	0.23	3.12	1.560	0.94	1.00	0.700	0.42	H=1.500m
No. 0 + 0.50	0.65	0.75	0.750	0.49	3.12	3.120	2.03	1.00	1.000	0.65	H=1.500m
小計	1.25			0.72			2.97			1.07	
合計	2.00			1.06			4.38			1.64	

測点	距離(m)	側面投影面積 単位:m3									摘要
		算式 : H									
		断面	平均	数量							
（取付け部）											
No. 0 + 0.38		1.50									H=1.500m
No. 0 + 0.50	0.15	1.50	1.500	0.23							H=1.500m
No. 0 + 0.87	0.60	0.00	0.750	0.45							H=0.000m
小計	0.75			0.68							
No. 0 + 0.87		0.00									H=0.000m
No. 0 + 0.50	0.60	1.50	0.750	0.45							H=1.500m
No. 0 + 0.50	0.65	1.50	1.500	0.98							H=1.500m
小計	1.25			1.43							
合計	2.00			2.11							
		平均H=	2.110	/ 2.00							
		=	1.055	m							

第　　号 計算書　　擁　壁　護　岸　工　数　量　計　算　書

測点	距離(m)	床掘り(掘削) 土砂 標準 単位:m3			床掘り 土砂 標準 単位:m3			埋戻し 1.0≦W<4.0 単位:m3			摘要
		断面	平均	数量	断面	平均	数量	断面	平均	数量	
No. 0		1.1			0.2			1.3			
No. 0 + 0.20	0.20	1.1	1.10	0.2	0.4	0.30	0.1	1.3	1.30	0.3	
No. 1	20.15	1.1	1.10	22.2	0.5	0.45	9.1	1.3	1.30	26.2	
No. 2	19.60	1.2	1.15	22.5	0.5	0.50	9.8	1.4	1.35	26.5	
No. 2 + 12.14	12.05	1.2	1.20	14.5	0.5	0.50	6.0	1.4	1.40	16.9	
No. 2 + 12.14'		1.2			0.4	0.45	0.0	1.4	1.40	0.0	
No. 3	8.00	1.2	1.20	9.6	0.5	0.45	3.6	1.4	1.40	11.2	
No. 3 + 6.90	7.30	1.2	1.20	8.8	0.5	0.50	3.7	1.4	1.40	10.2	
No. 4	13.25	1.2	1.20	15.9	0.4	0.45	6.0	1.4	1.40	18.6	
No. 4 + 1.50	1.50	1.2	1.20	1.8	0.4	0.40	0.6	1.4	1.40	2.1	NO.4参照
合計	82.05			95.5			38.9			112.0	

測点	距離(m)	基面整正 単位:m2									摘要
		断面	平均	数量							
No. 0		0.9									
No. 0 + 0.20	0.20	0.9	0.90	0.2							
No. 0 + 0.20'		1.0									
No. 1	20.15	1.0	1.00	20.2							
No. 2	19.60	1.0	1.00	19.6							
No. 2 + 12.14	12.05	1.0	1.00	12.1							
No. 2 + 12.14'		1.0									
No. 3	8.00	1.0	1.00	8.0							
No. 3 + 6.90	7.30	0.9	0.95	6.9							
No. 4	13.25	1.0	0.95	12.6							NO.4参照
No. 4 + 1.50	1.50	1.0	1.00	1.5							
合計	81.85			80.9							

第　　号 計算書　　擁　壁　護　岸　工　計　算　書

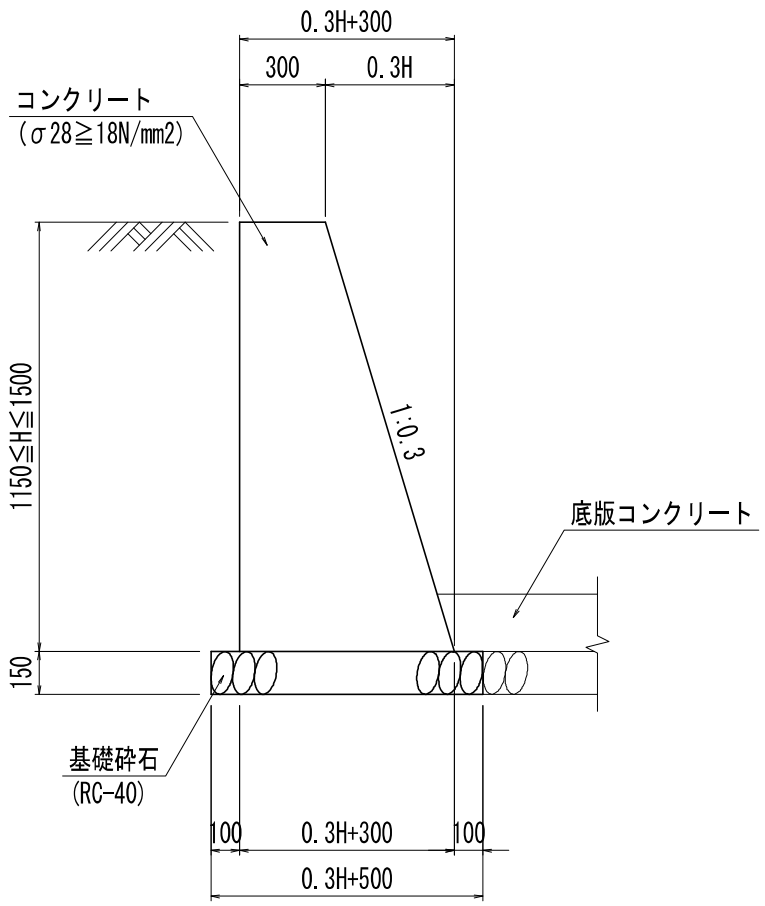

名　称	規　格	算　　式	単位	小 計	合 計
		(1.0式当たり数量)			
重力式護岸	(左岸側)	平均H=1.50m	m		82.1
コンクリート	18-8-40(高炉)	断面計算書より	m3	64.84	
	切欠控除 (1号床版工)	−(0.08+0.116)×0.12×1/2×1.0	〃	−0.01	
	切欠控除 (2号床版工)	−(0.12+0.164)×0.145×1/2×6.0	〃	−0.12	64.71
型　　枠	一般(無筋)	断面計算書より	m2		251.89
基礎砕石	12.5cmを超え17.5cm以下 再生ｸﾗｯｼｬﾗﾝ40~0	断面計算書より	m2		77.96
水抜きパイプ	VPφ65mm	52.51/3	m		17.50
目　地　材	瀝青質目地板 t=10mm	64.71/10	m2		6.47
		(1.0m当たり数量)			
コンクリート	18-8-40(高炉)	V = 1/2×H×(0.3+0.3H+0.3)			
		= 0.15H^2+0.3H	m3		
型　　枠	一般(無筋)	A = H+(1+0.3^2)^0.5×H			
		= 2.044H	m2		
基礎砕石	12.5cmを超え17.5cm以下 再生ｸﾗｯｼｬﾗﾝ40~0	A = 0.3H+0.5	m2		
水抜きパイプ	VPφ65mm	L = コンクリート量/3※底版部は除く	m		
目　地　材	瀝青質目地板 t=10mm	A = コンクリート量/10	m2		

第　　号 計算書　　擁　壁　護　岸　工　数　量　計　算　書

測点	距離(m)	コンクリート 単位:m3			型枠 単位:m2			基礎砕石 単位:m2			摘要
		算式 : 0.15H^2+0.3H			算式 : 2.044H			算式 : 0.3H+0.5			
		断面	平均	数量	断面	平均	数量	断面	平均	数量	
No. 0		0.79			3.07			0.95			H=1.500m
No. 0 + 19.00	19.35	0.79	0.790	15.29	3.07	3.070	59.40	0.95	0.950	18.38	H=1.500m
No. 1	1.00	0.79	0.790	0.79	3.07	3.070	3.07	0.95	0.950	0.95	H=1.500m
No. 1 + 9.80	9.45	0.79	0.790	7.47	3.07	3.070	29.01	0.95	0.950	8.98	H=1.500m
No. 1 + 15.80	6.00	0.79	0.790	4.74	3.07	3.070	18.42	0.95	0.950	5.70	H=1.500m
No. 2	4.15	0.79	0.790	3.28	3.07	3.070	12.74	0.95	0.950	3.94	H=1.500m
No. 2 + 12.14	12.05	0.79	0.790	9.52	3.07	3.070	36.99	0.95	0.950	11.45	H=1.500m
No. 3	8.00	0.79	0.790	6.32	3.07	3.070	24.56	0.95	0.950	7.60	H=1.500m
No. 3 + 6.90	7.30	0.79	0.790	5.77	3.07	3.070	22.41	0.95	0.950	6.94	H=1.500m
No. 4	13.25	0.79	0.790	10.47	3.07	3.070	40.68	0.95	0.950	12.59	H=1.500m
No. 4 + 1.50	1.50	0.79	0.790	1.19	3.07	3.070	4.61	0.95	0.950	1.43	H=1.500m
合計	82.05			64.84			251.89			77.96	

測点	距離(m)	側面投影面積 単位:m2			コンクリート (水抜きパイプ計算) 単位:m3						摘要
		算式 : H			算式 : 0.15(H−0.20)^2+0.3(H−0.20)						
		断面	平均	数量	断面	平均	数量				
No. 0		1.50			0.64						H=1.500m
No. 0 + 19.00	19.35	1.50	1.500	29.03	0.64	0.640	12.38				H=1.500m
No. 1	1.00	1.50	1.500	1.50	0.64	0.640	0.64				H=1.500m
No. 1 + 9.80	9.45	1.50	1.500	14.18	0.64	0.640	6.05				H=1.500m
No. 1 + 15.80	6.00	1.50	1.500	9.00	0.64	0.640	3.84				H=1.500m
No. 2	4.15	1.50	1.500	6.23	0.64	0.640	2.66				H=1.500m
No. 2 + 12.14	12.05	1.50	1.500	18.08	0.64	0.640	7.71				H=1.500m
No. 3	8.00	1.50	1.500	12.00	0.64	0.640	5.12				H=1.500m
No. 3 + 6.90	7.30	1.50	1.500	10.95	0.64	0.640	4.67				H=1.500m
No. 4	13.25	1.50	1.500	19.88	0.64	0.640	8.48				H=1.500m
No. 4 + 1.50	1.50	1.50	1.500	2.25	0.64	0.640	0.96				H=1.500m
合計	82.05			123.10			52.51				
		平均H=	123.100	/ 82.05							
		=	1.500	m							

第　　号 計算書　　擁　壁　護　岸　工　計　算　書

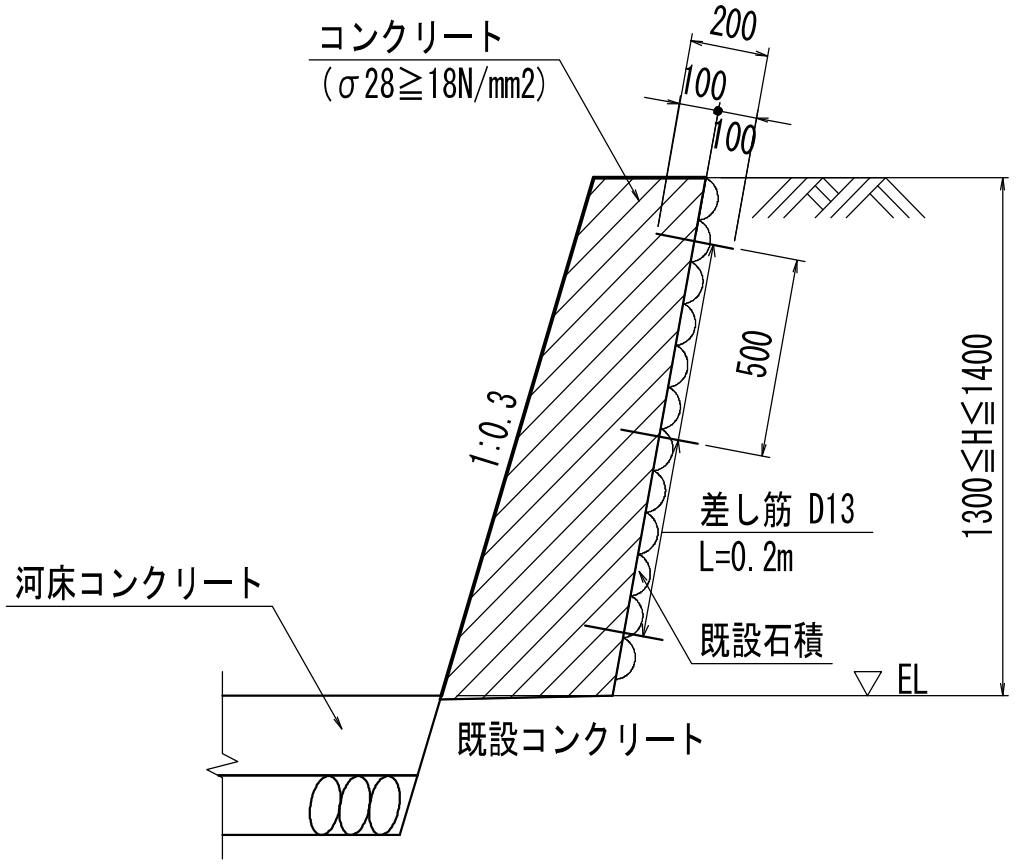

名　称	規　格	算　　式	単位	小 計	合 計
		(1.0式当たり数量)			
張コンクリート護岸	(右岸側)		m		31.10
コンクリート	18-8-40(高炉)	断面計算書より	m3		14.10
型　　枠	一般(無筋)	断面計算書より	m2		42.30
水抜きパイプ	VPφ65mm	14.10/3	m		4.70
目　地　材	瀝青質目地板 t=10mm	14.10/10	m2		1.41
差　し　筋	D13,L=0.2m	W=1.194×31.1	kg		37.13
		(1.0m当たり数量)			
型　　枠	一般(鉄筋)	A =(1+0.3^2)^0.5×H			
		= 1.044H	m2		
水抜きパイプ	VPφ65mm	L = コンクリート量/3	m		
目　地　材	瀝青質目地板 t=10mm	A = コンクリート量/10	m2		
差　し　筋	D13,L=0.2m	W =1/0.5×3×0.2×0.995			
		=1.194	kg		

第　　号 計算書　　擁　壁　護　岸　工　数　量　計　算　書

測点	距離(m)	コンクリート　単位：m3									摘要
		断面	平均	数量							
No.　1　+ 16.20		0.45									(NO.2参照)
No.　2	3.80	0.45	0.450	1.71							
No.　2　+ 12.14	12.00	0.47	0.460	5.52							
No.　3	7.95	0.47	0.470	3.74							
No.　3　+　6.90	6.50	0.39	0.430	2.80							
No.　3　+　7.80	0.85	0.39	0.390	0.33							(NO.3+6.90参照)
合計	31.10			14.10							

測点	距離(m)	型枠　単位：m2 算式：　1.044H									摘要
		断面	平均	数量							
No.　1　+ 16.20		1.36									H=1.300m
No.　2	3.80	1.36	1.360	5.17							H=1.300m
No.　2　+ 12.14	12.00	1.36	1.360	16.32							H=1.300m
No.　3	7.95	1.36	1.360	10.81							H=1.300m
No.　3　+　6.90	6.50	1.36	1.360	8.84							H=1.300m
No.　3　+　7.80	0.85	1.36	1.360	1.16							H=1.300m
合計	31.10			42.30							

第　　号 計算書　　擁　壁　護　岸　工　数　量　計　算　書

測点	距離(m)	床掘り 岩塊・玉石 小規模 単位：m3									摘要
		断面	平均	数量							
No.　3　+　7.80		0.1									
No.　4	12.10	0.1	0.10	1.2							
No.　4　+　3.60	3.70	0.1	0.10	0.4							NO.4参照
合計	15.80			1.6							

第　　号 計算書　　擁　壁　護　岸　工　計　算　書

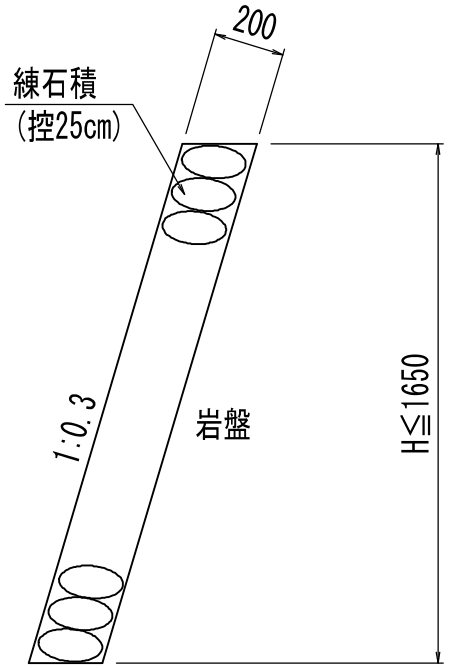

名　称	規　格	算　　式	単位	小 計	合 計
		(1.0式当たり数量)			
練　石　積	(右岸側) 1.0≦H≦1.5		m		15.80
玉　　石	控25cm	断面計算書より	m2		18.62
胴込コンクリート	18-8-40(高炉)	V=18.62×0.2/3	m3		1.24
		(1.0m当たり数量)			
玉　　石	控20cm	A =(1+0.3^2)^0.5×H			
		=1.044H	m2		
胴込コンクリート	18-8-40(高炉)	V =1.044H×0.2/3			
		=0.07H	m3		

第　　号 計算書　　擁　壁　護　岸　工　数　量　計　算　書

測点	距離(m)	練石積　単位:m2 算式 :　1.044H 断面	平均	数量							摘要
No.　3　+　7.80		1.57									H=1.500m
No.　3　+ 10.00	2.10	1.15	1.360	2.86							H=1.100m
No.　4	10.00	1.15	1.150	11.50							H=1.100m
No.　4　+　3.60	3.70	1.15	1.150	4.26							H=1.100m
合計	15.80			18.62							

第　　号 計算書　　擁　壁　護　岸　工　数　量　計　算　書

測点	距離(m)	床掘り 土砂 標準 単位：m3			基面整正 単位：m2						摘要
		断面	平均	数量	断面	平均	数量				
No.　0 ＋ 0.20		0.1			1.7						NO.0'参照
No.　0 ＋ 7.40	7.20	0.03	0.07	0.5	1.2	1.45	10.4				NO.1参照
No.　1	12.60	0.03	0.03	0.4	1.2	1.20	15.1				
No.　2	20.00	0.2	0.12	2.4	1.2	1.20	24.0				
No.　2 ＋ 12.14	12.14	0.2	0.20	2.4	1.2	1.20	14.6				
No.　2 ＋ 12.14'	0.0	0.1	0.15	0.0	1.2	1.20	0.0				
No.　3	7.86	0.2	0.15	1.2	1.2	1.20	9.4				
No.　3 ＋ 6.90	6.90	0.1	0.15	1.0	1.2	1.20	8.3				
No.　4	13.10	0.4	0.25	3.3	0.9	1.05	13.8				
No.　4 ＋ 1.50	1.50	0.4	0.40	0.6	0.9	0.90	1.4				
合計	81.30			11.8			97.0				

第　　号 計算書　　擁　壁　護　岸　工　計　算　書

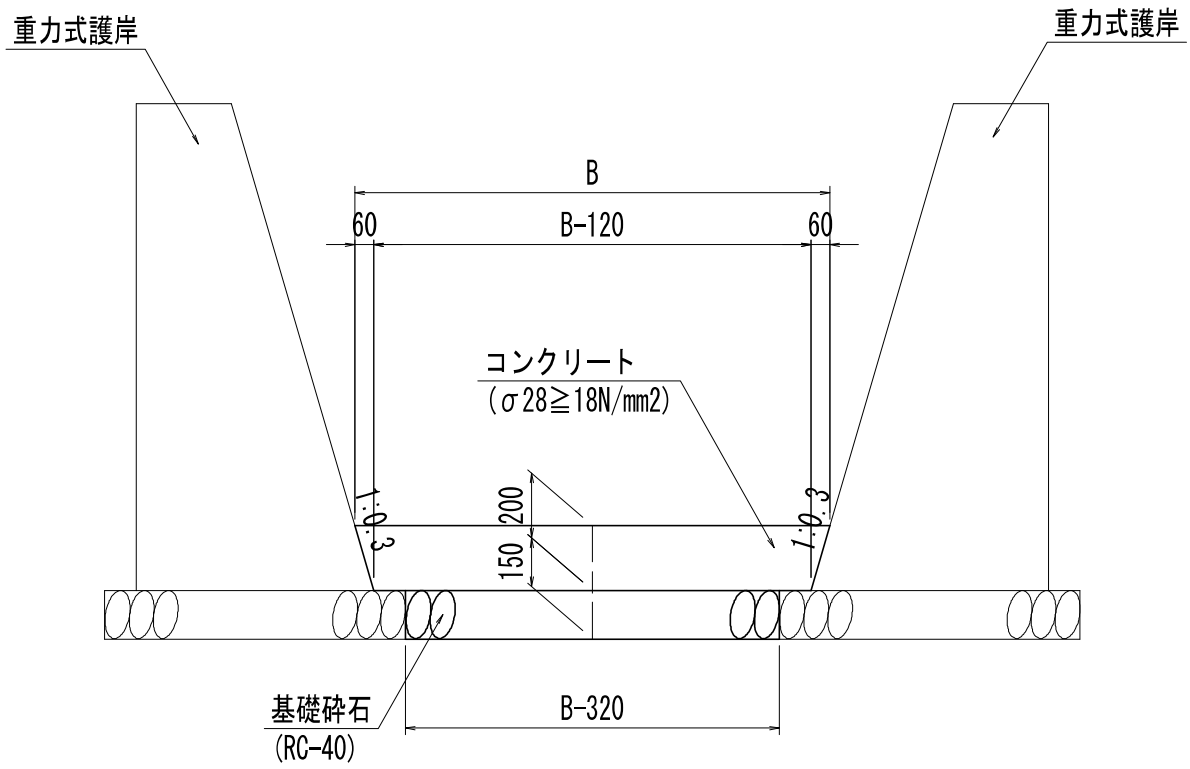

名　称	規　格	算　　式	単位	小 計	合 計
		(1.0式当たり数量)			
底版コンクリート			m		81.3
コンクリート	18-8-40(高炉)		m3		23.90
基礎砕石	12.5cmを超え17.5cm以下 再生クラッシャラン40~0		m2		97.52
目地材	瀝青質目地板 t=10mm	23.90/10	m2		2.39
底版コンクリート		(1.0m当たり数量)			
コンクリート	18-8-40(高炉)	V = 1/2×0.2×(B+B-0.12)			
		= 0.2B-0.012	m3		
基礎砕石	12.5cmを超え17.5cm以下 再生クラッシャラン40~0	A =B-0.320	m2		
目地材	瀝青質目地板 t=10mm	A = コンクリート量/10	m2		

第　　号 計算書　　擁　壁　護　岸　工　数　量　計　算　書

測点	距離(m)	コンクリート　単位:m3 算式 :　0.2B−0.012			基礎砕石　単位:m2 算式 :　B−0.320						摘要
		断面	平均	数量	断面	平均	数量				
No.　0 ＋ 0.20		0.38			1.62						B=1.944m
No.　0 ＋ 7.40	7.20	0.29	0.335	2.41	1.18	1.400	10.08				B=1.500m
No.　1	12.60	0.29	0.290	3.65	1.18	1.180	14.87				B=1.500m
No.　2	20.00	0.29	0.290	5.80	1.18	1.180	23.60				B=1.500m
No.　2 ＋ 12.14	12.14	0.29	0.290	3.52	1.18	1.180	14.33				B=1.500m
No.　3	7.86	0.29	0.290	2.28	1.18	1.180	9.27				B=1.500m
No.　3 ＋ 6.90	6.90	0.29	0.290	2.00	1.18	1.180	8.14				B=1.500m
No.　4	13.10	0.29	0.290	3.80	1.18	1.180	15.46				B=1.500m
No.　4 ＋ 1.50	1.50	0.29	0.290	0.44	1.18	1.180	1.77				B=1.500m
合計	81.30			23.90			97.52				

第　　号 計算書　　擁　壁　護　岸　工　計　算　書

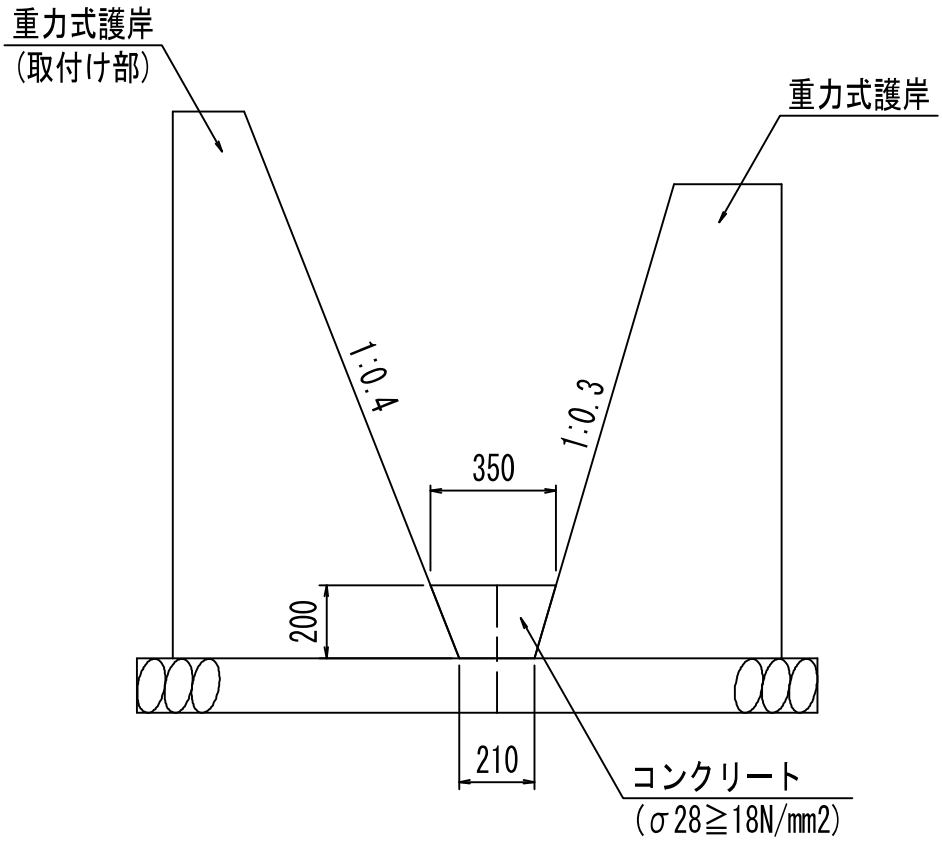

名　称	規　格	算　　式	単位	小 計	合 計
		(1.0式当たり数量)			
底版コンクリート	(取付け部)		m		1.1
コンクリート	18-8-40(高炉)	V = 0.056 × 1.1 = 0.062	m3		0.1
底版コンクリート		(1.0m当たり数量)			
コンクリート	18-8-40(高炉)	V = (0.350+0.210) × 0.200 × 1/2			
		= 0.056	m3		

第　　号 計算書		舗　　装　　工　　計　　算　　書			
名　　称	規　　格	細　　目	単位	小 計	合 計
【舗装工数量計算書】					
表　　層	t=4cm	再生密粒度As混合物	m2		103.36
敷　砂　利	RC-40,t=10cm	再生クラッシャーラン(RC-40)	m2		166.04
【付帯道路工計算書】					
不 陸 整 正		断面計算書より	m2		25.59

第　　号 計算書　　舗　装　工　数　量　計　算　書

測点	距離(m)	表層 単位:m2			敷砂利 単位:m2			不陸整正 単位:m2			摘要
		断面	平均	数量	断面	平均	数量	断面	平均	数量	
No. 0		3.00			3.00			0.82			
No. 1	20.90	3.00	3.000	62.70	3.00	3.000	62.70	0.67	0.745	15.57	
No. 1 + 15.10	14.95	2.44	2.720	40.66	2.44	2.720	40.66	0.67	0.670	10.02	(起点側)
No. 1 + 15.10	0.00				1.22	1.830	0.00				(終点側)
No. 2	4.65				1.33	1.275	5.93				
No. 2 + 12.14	12.10				1.37	1.350	16.34				
No. 3	8.00				1.35	1.360	10.88				
No. 3 + 6.90	7.60				1.36	1.355	10.30				
No. 4	13.40				1.34	1.350	18.09				
No. 4 + 1.82	1.70				0.00	0.670	1.14				
合計	83.30			103.36			166.04			25.59	

第　号 計算書		床　版　工　計　算　書			
名　称	規　格	細　目	単位	小 計	合 計
【1号プレキャスト簡易床版数量計算書】					
床　版		T-2 2500(B)×100(t)×1000(L)	本		1
支 承 ゴ ム	W100mm×t20mm	L 1.000m	枚		2
目　地　版	エラスタイトt=10mm	A = 1.000×0.12	m2		0.12
アンカー孔モルタル	無収縮モルタル充填	V = 0.04×0.04×3.14/4×0.4/3			
		-0.03×0.03×3.14/4×0.3/3			
		-0.016×0.016×3.14/4×(0.185-0.1-0.02)	m3		0.00008
差　し　筋	SD345 D16	W = 0.185×1.56kg/m	kg		0.29
施工用吊金具	2t-65	(デーハアンカー)表面	個		2

第　号 計算書		床　版　工　計　算　書			
名　称	規　格	細　目	単位	小 計	合 計
【2号プレキャスト簡易床版数量計算書】					
床　版		T-6 2500(B)×125(t)×1000(L)	本		4
		T-6 2500(B)×125(t)×1000(L) 差し筋付き	本		2
支 承 ゴ ム	W150mm×t20mm	L 1.000m	枚		6
目　地　版	エラスタイトt=10mm	A = 6.000×0.145×2	m2		1.74
アンカー孔モルタル	無収縮モルタル充填	V = {0.04×0.04×3.14/4×0.5/3			
		-0.03×0.03×3.14/4×0.375/3			
		-0.016×0.016×3.14/4×(0.2-0.1-0.02)}×6	m3		0.0006
差　し　筋	SD345 D16	W = 0.2×1.56kg/m×6	kg		1.87
施工用吊金具	2t-65	(デーハアンカー)表面	個		2
【地覆】					
コンクリート	18-8-40(高炉)	V = 0.2×0.2×2.2×2	m3		0.18
型　枠	一般型枠,小型構造物	A = (0.2+2.2)×0.2×2×2	m2		1.92
鉄　筋	D345 D13	W = 2.05×0.995kg/m×2	kg		4.08

第　　号 計算書　　構　造　物　撤　去　工　計　算　書

名　　称	規　　格	算　　式	単位	小 計	合 計
【構造物撤去工集計表】					
無筋構造物撤去		（河川中心）	m3	23.6	
		（左岸側）	m3	1.3	
		（左岸側）小口止め V=0.9×0.3	m3	0.3	25.2
石 積 撤 去	練石積	（右岸側）	m3	10.8	
		（左岸側）	m3	19.7	30.5
舗装版破砕	t=5cm	（左岸側）	m2		107.6
運搬処理工					
殻　運　搬	コンクリート(無筋)	25.2+30.5	m3		55.7
殻　運　搬	アスファルト舗装	107.6×0.05	m3		5.4
殻　処　分	コンクリート(無筋)	25.2+30.5	m3		55.7
殻　処　分	アスファルト舗装	107.6×0.05	m3		5.4

第　　号 計算書　　構造物撤去工数量計算書

測点	距離(m)	石積撤去　単位：m3									摘要
		断面	平均	数量							
（右岸側）											
No.　0　+　0.38		0.3									NO.0'参照
No.　1	19.50	0.3	0.30	5.9							
No.　1　+ 16.20	16.35	0.3	0.30	4.9							NO.1参照
小計	35.85			10.8							

第　　号 計算書　　構造物撤去工数量計算書

測点	距離(m)	無筋構造物撤去 単位:m3									摘要
		断面	平均	数量							
(河川中心)											
No.　0		0.5									
No.　0'	0.00	0.6	0.55	0.0							
No.　1	20.00	0.3	0.45	9.0							
No.　2	20.00	0.2	0.25	5.0							
No.　2　+ 12.14	12.14	0.2	0.20	2.4							
No.　2　+ 12.14	0.00	0.2	0.20	0.0							
No.　3	7.86	0.2	0.20	1.6							
No.　3　+　6.90	6.90	0.3	0.25	1.7							
No.　4	13.10	0.3	0.30	3.9							NO.3+6.90参照
合計	80.00			23.6							

第　　号 計算書　　構造物撤去工数量計算書

測点	距離(m)	コンクリート構造物取壊し 単位：m3									摘要
		断面	平均	数量							
No. 2 + 12.44		0.3									
No. 3	2.1	0.3	0.30	0.6							
No. 3 + 6.90	2.2	0.3	0.30	0.7							
合計	4.3			1.3							

測点	距離(m)	石積撤去 単位：m3									摘要
		断面	平均	数量							
No. 0'		0.3									
No. 1	20.35	0.3	0.30	6.1							
No. 2	19.95	0.3	0.30	6.0							
No. 2 + 12.14	12.10	0.3	0.30	3.6							
小計	52.40			15.7							
No. 3 + 6.90		0.3									
No. 4	13.25	0.3	0.30	4.0							
小計	13.25			4.0							
合計	65.65			19.7							

第　　号 計算書　　構造物撤去工数量計算書

測点	距離(m)	舗装版破砕　単位：m2									摘要
		断面	平均	数量							
No.　0		3.0									
No.　1	20.90	3.0	3.00	62.7							
No.　1　+ 15.10	14.95	3.0	3.00	44.9							NO.1参照
合計	35.85			107.6							

第　号 計算書		仮　設　工　計　算　書			
名　称	規　格	細　目	単位	小 計	合 計
【仮設工数量計算書】					
工事用道路盛土	W<2.5		m3		23.9
土 の う 工					
土 の う 積	62×48cm 小口並べ	20+18	袋		38.0
掛樋工					
合成樹脂排水材	φ250		m		20.0

第　　号 計算書　　仮　設　工　数　量　計　算　書

測点	距離(m)	工事用道路盛土 単位:m3									摘要
		断面	平均	数量							
No. 1 + 16.70		0.4									NO.2参照
No. 1 + 17.30	2.1	0.4	0.40	0.8							NO.2参照
No. 2	2.2	0.4	0.40	0.9							
No. 2 + 12.14	12.1	0.7	0.55	6.7							
No. 2 + 12.14'	0.0	0.7	0.70	0.0							
No. 3	7.9	0.6	0.65	5.1							
No. 3 + 6.90	6.9	0.5	0.55	3.8							
No. 4	13.1	0.5	0.50	6.6							NO.3参照
合計	44.3			23.9							